19008 - COCINA EXTERIOR 200 mm.

PICO “U”AQ 7000

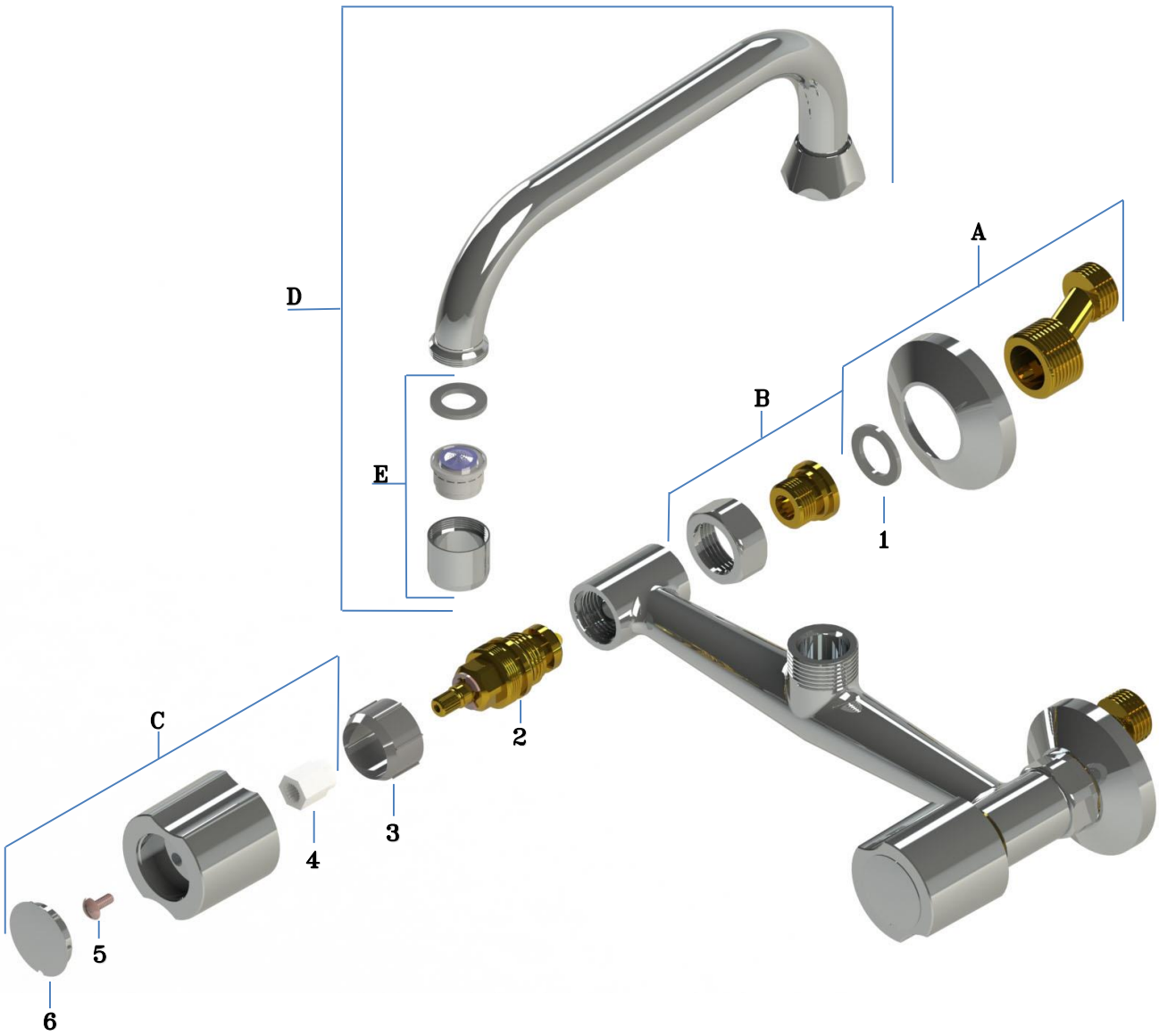

Nº	CODIGO	DESCRIPCION	CANT x BLISTER
1	R7479	GUARNICION CODOS EXCENTRICOS	6
2	R1560	CABEZAL COMPRESION 1/2"	1
3	R7307	BUJE FIJ. ROSETAS DESLIZANTES	6
4	R6476	INSERTO VOLANTE ESTRIADO ALTO	6
5	R6483	TORNILLO M4x0,7x15 CAB PHILIPS	20
6	R7314	INDICADOR VOLANTE HUILEN	3
A	RE1038	CONJUNTO CODO EXCENTRICO	1
B	R3802	TUERCA CROMO Y ASIENTO PARA EXTERIORES	1
C	R7337	VOLANTE LINEA AQ7000	1
D	R1003	PICO "U" DE COCINA	1
E	RA1001	CONJUNTO AIERADOR PICO COCINA	1