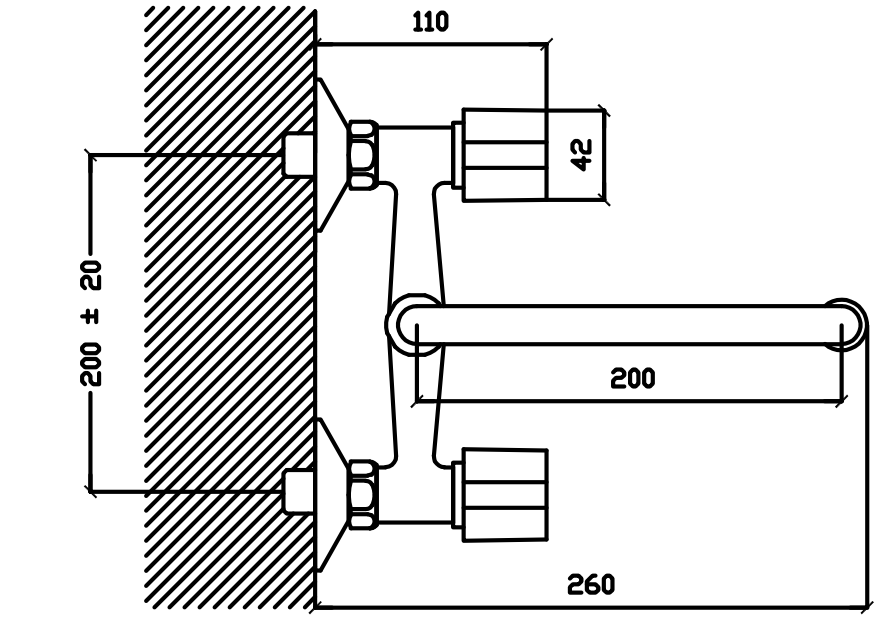
110
42
200 ± 20
200
260

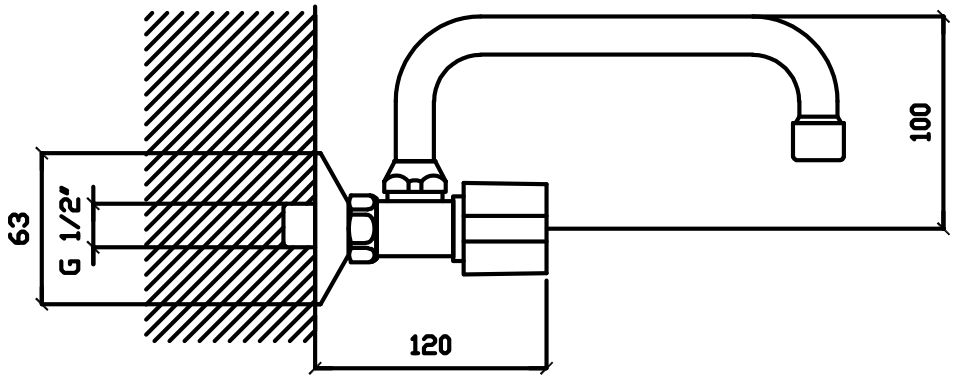
100
63
G 1/2"
120