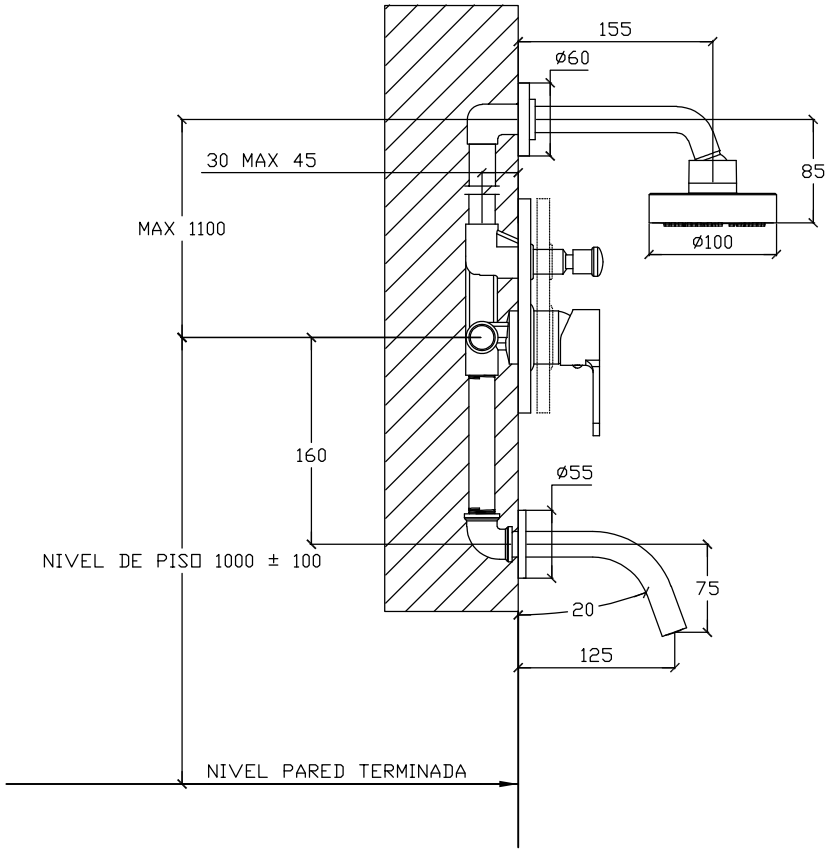
155
ø60
30 MAX 45
85
MAX 1100
ø100
160
ø55
NIVEL DE PISO 1000 ± 100
75
20
125
NIVEL PARED TERMINADA

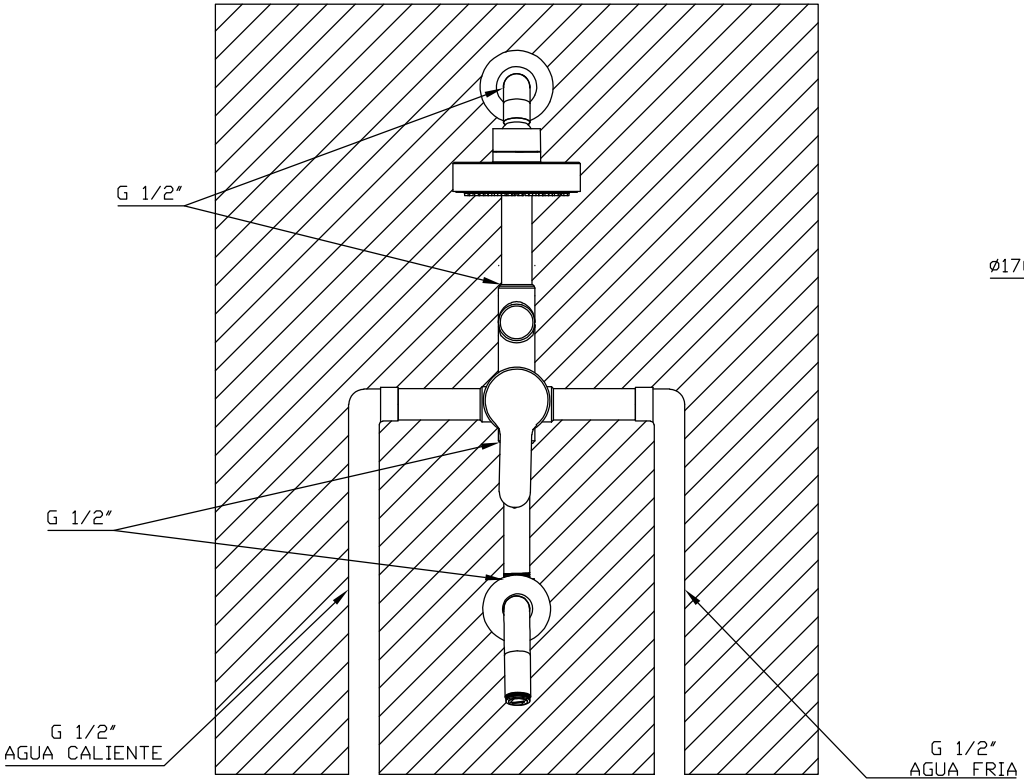
G 1/2"
G 1/2"
G 1/2"
AGUA CALIENTE
G 1/2"
AGUA FRIA

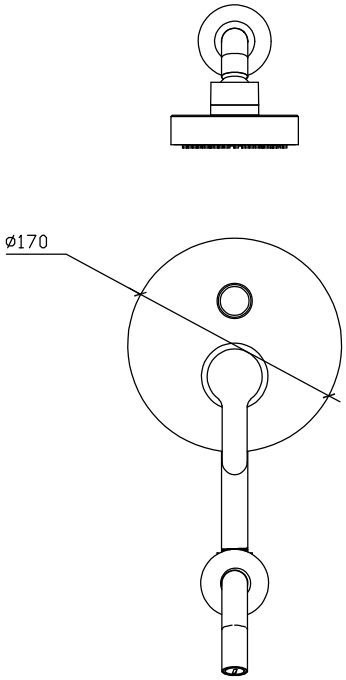
ø170